ASM NO.	NAME	QUALTY	MATERIAL	LENGHT	WIDTH	QTY.	WEIGHT	T.WEIGHT
1	ADK2-2000-15D	1.0037 (S235JR)	PWD60.3X3.2	4142	0	1	18.50271	18.50271
2	KNS4-ALT-15	1.0037 (S235JR)	PWD60.3X3.2	226	0	1	0.90565	0.90565
3	KNS-KOL-15D	1.0037 (S235JR)	PWD48.3X3.2	265.5	0	2	0.89046	1.78092
4	KOL-2000-15D-S	1.0037 (S235JR)	PWD60,3x3,2	2017,4	0	2	9.01834	18.03668

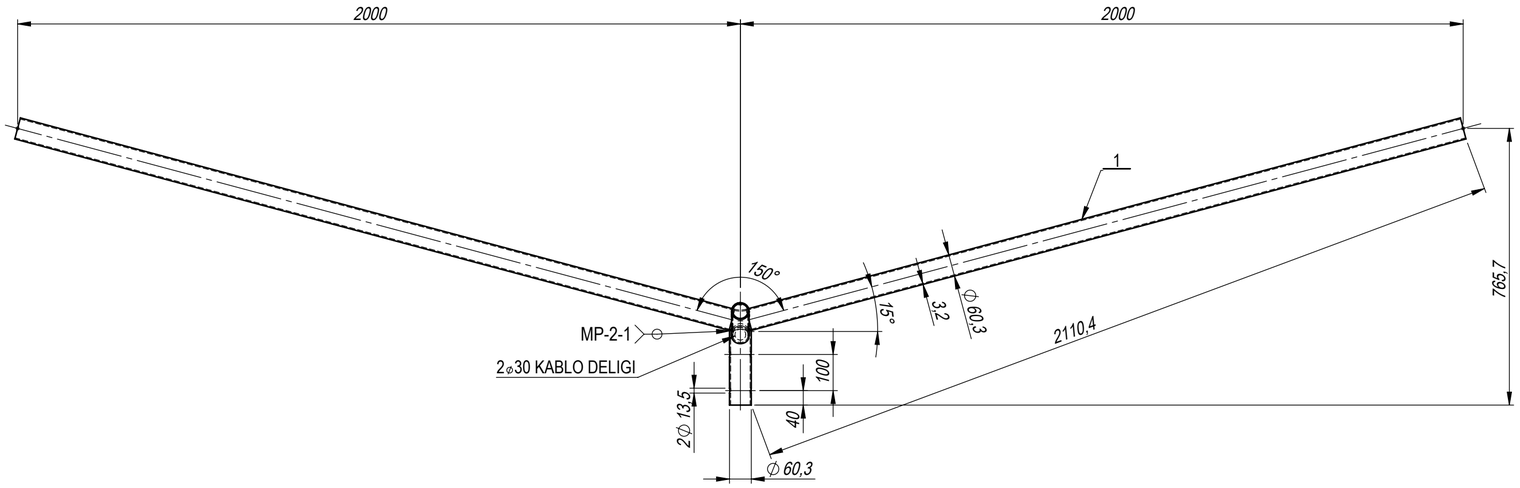

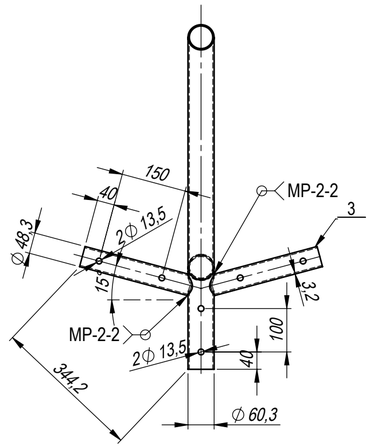

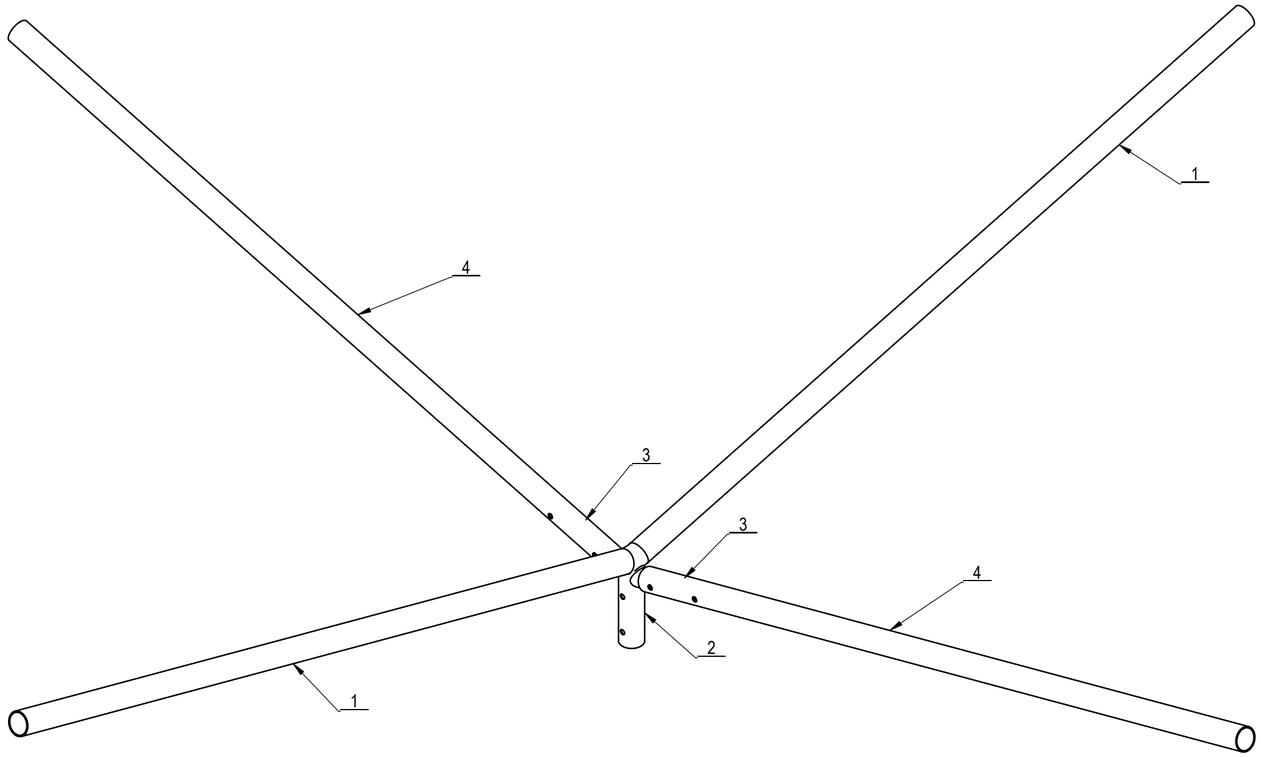

GENERAL NOTES / GENEL NOTLAR

1.All dimensions are in mm.
Tüm ölçüler mm'dir.
2.Quality of the material / Malzeme kalitesi :
Shaft and flange / Gövde ve flanş : **S235JR**
Other accessories / Diğer aksesuarlar : **S235JR**
3.All steel items,bolts,nuts & washers to be hot-dip galvd.as per (EN ISO 1461)
Tüm çelik elemanlar,cıvatalar,somunlar ve rondelalar sıcak daldırma galvanizdir. (EN ISO 1461)
4.Bolts can be used as (ISO 898) 5.8 & 6.8 & 8.8 according to design criteria.
Tasarım kriterlerine göre cıvatalar (ISO 898) 5.8 & 6.8 & 8.8 olarak kullanılabilir.

TASARIM NOTLARI DESIGN NOTES	Tasarım Rüzgar Hızı / Design Wind Speed	130 km/h
	Güvenlik Katsayısı / Factor Of Safety	1.67

REVIZYON REVISION			
	0	*	*
	A	*	*

PROJE ADI
PROJECT

SIP/TEK.NO **STANDART**

PWR4-2000-15D
P2-POWR.KS69 MONTAJ
OUTLINE

MİTAŞ POLES
MİTAŞ POLİGON DEMİR ÇELİK A.Ş.
Eski Güvercinlik Yolu No.113 Gazi 06560 ANKARA
Tel:+90.312 296 20 00 Fax:+90.212 310 46 36
Kızılbey V.D.9220658412 www.mitaspole.com

HAZIRLAYAN DESIGN BY	CIZEN DRAWN BY	KONTROL CHECKED BY	ONAY APPROVED BY
K.CANBALOGLU	S.AKGOZ	M.KARAARSLAN	K.CANBALOGLU
ÖLCEK SCALE	TARIH DATE	PAFTA NO DRAWING NO	REV. *
A2-1:20	02.11.2015	PWR4-2000-15D	

A2