Fişă tehnică produs

Specificatii

SpaceLogic KNX BMS IP Gateway cu certificare BACnet

LSS100300

Principale

Gama	KNX
Tip produs sau componenta	BACnet/IP gateway

Suplimentare

Port protocol de comunicatie	BACnet KNX
[Us] tensiune nominala de alimentare	24 V c.c.
putere consumata in W	2 W 12 W
Indicator LED	LED (verde) for incarcare CPU LED (verde/rosu) for KNX alimentat/reset KNX
interfata fizica	1xRJ45 1xTP-UART2
tip de control	Buton RESET
port Ethernet	10BASE-T/100BASE-TX
suport de montare	Sina DIN
conexiuni - borne	KNX bus:borna de autobuz 1 cablu(ri) Sursa de alimentare:2 terminale cu surub 1 cablu(ri) Sursa de alimentare:borne cu surub 1 cablu(ri)
inaltime	90 mm
latime	71 mm
adancime	61 mm

Mediu

grad de protectie IP	IP20
temperatura ambientala de functionare	0…45 °C
altitudine de functionare	<= 2000 m
umiditate relativa	0…93 %
standarde	IEC 60950-1

Unitati de ambalare

Unitate de masura pentru prima forma de impachetare	PCE
Număr de produse în pachet	1
Inaltime prima forma de impachetare	8,000 cm

Declinare de responsabilitate: Această documentaţie nu se substituie şi nu trebuie utilizată pentru stabilirea adecvării sau fiabilităţii acestor produse pentru aplicaţii utilizator

Latime prima forma de impachetare	12,500 cm
Lungime prima forma de impachetare	15,500 cm
Greutate colet(Lbs)	239,000 g
Unitate de masura pentru a doua forma de impachetare	S03
Numar unitati in a doua forma de impachetare	15
Inaltime a doua forma de impachetare	30,000 cm
Latime a doua forma de impachetare	30,000 cm
Lungime a doua forma de impachetare	40,000 cm
Greutate a doua forma de impachetare	4,014 kg

Garanţie contractuală

Garantie (in luni)	18

Environmental Data

Schneider Electric isi propune sa atinga nivelul Net Zero pana in 2050 prin parteneriate la nivelul lantului de aprovizionare, materiale cu impact mai redus si circularitate, prin campania „Use Better, Use Longer, Use Again” pentru a extinde durata de viata a produselor si reciclabilitatea.

Environmental Data explicate >

Cum evaluam sustenabilitatea produselor >

Amprenta de mediu

Amprenta de carbon totala pe durata de viata	**80 kg CO2 eq.**
Amprenta de carbon a fazei de fabricaţie [A1–A3]	**10 kg CO2 eq.**
Amprenta de carbon a fazei de distribuţie [A4]	**0.1 kg CO2 eq.**
Amprenta de carbon a fazei de instalare [A5]	**0.2 kg CO2 eq.**
Amprenta de carbon a fazei de utilizare [B2, B3, B4, B6]	**70 kg CO2 eq.**
Amprenta de carbon a fazei de sfârşit de viaţă [C1–C4]	**0.3 kg CO2 eq.**
Raport de mediu	**Profilul ambiental al produsului**

Use Better

Materiale si ambalare

Pachet cu carton reciclabil	**Nu**
Ambalaj fara plastic	**Nu**
Directiva RoHS a UE	**Conform Prin Scutire**
Regulamentul REACh	**Referinţa nu conţine SVHC peste prag**
Statut de indemn de halogen	**Produs fara halogen**
Nu contine PVC	**Da**

Use Longer

Prelungire durata de viata

Reparare	**Nu**

Use Again

Reambalare si refabricare

Potentialul de reciclabilitate, in %	**2**
Profil circularitate	**Informatii privind sfarsitul duratei de viata**
Preluare la sfarsitul duratei de viata	**Da**
Eticheta WEEE	**În Uniunea Europeana, produsele trebuie reciclate respectand sistemul specific de colectare a deseurilor si nu trebuie sa ajunga in pubelele de colectare a deseurilor menajere.**

Technical Illustration

Wiring diagram

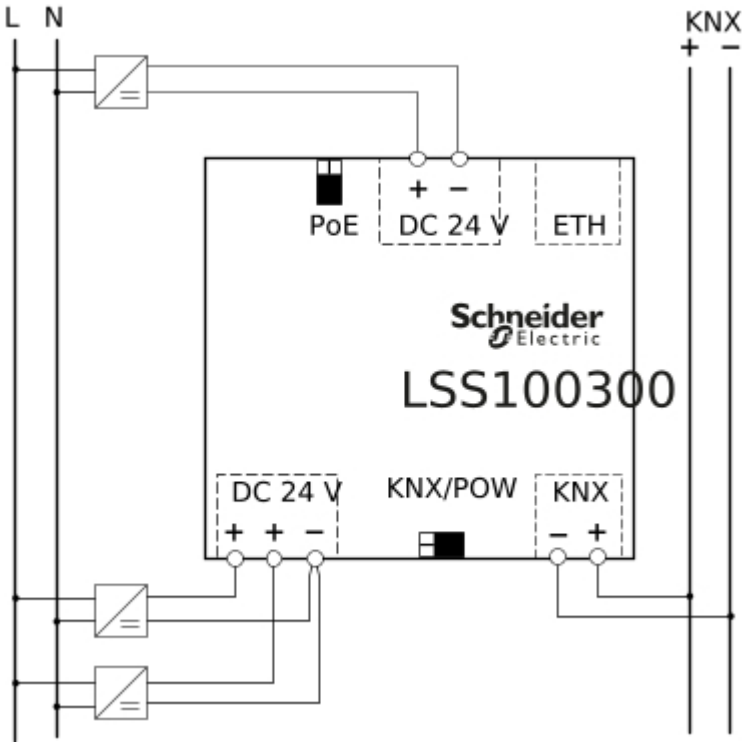

Image of product / Alternate images

Alternative

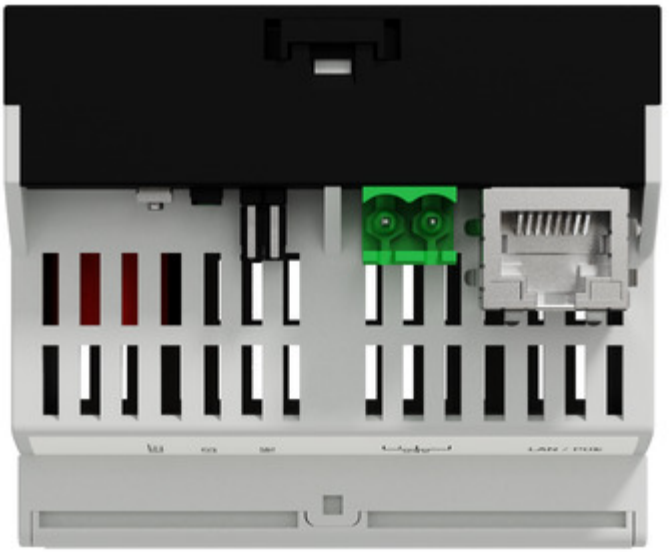

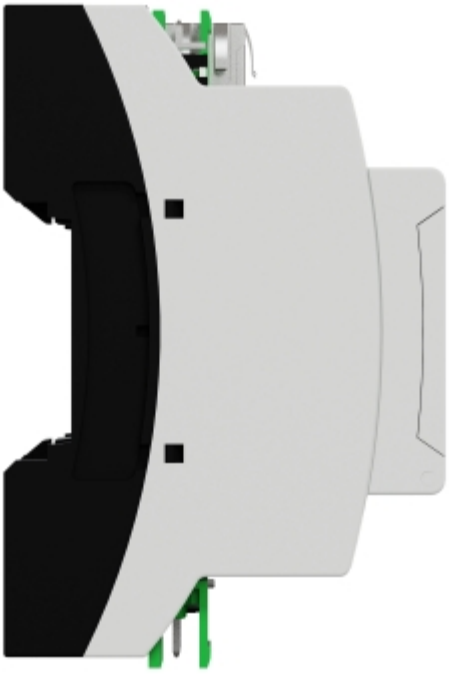

Schneider Electric
LSS100300
Made in Latvia GEX33623-
MAC# 00:1B:C5:00:42:
RN-2021-W35-000
Schneider Electric Industries SAS
35 rue Joseph Monier FR - 92500 Rueil Malmaison
UK CA